Серия кухонь «Тоскана»
Стол-тумба 600 мм
с полкой.

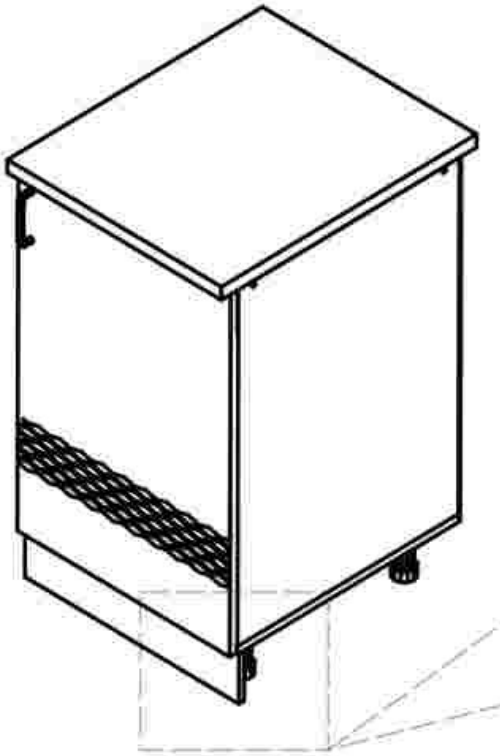

1.(MIK17) Задняя стенка ДВПО	720*600*4 - 1
2.(MIK 2) Левая стенка	704*520*16 - 1
3.(MIK10) Правая стенка	704*520*16 - 1
4.(MIK14) Цоколь 600	600*100*12 - 1
6.(MIK15) Столешница	600*600*26 - 1
7.(САК103) Дно тумбы 600	600*520*16 - 1
8.(MIK18) Фасад 716*596	716*596*16 - 1
9.(MIK73) Полка Т-600	476*568*16 - 1
10.(САК104) Монтажка Т-500	568*72*16 - 2

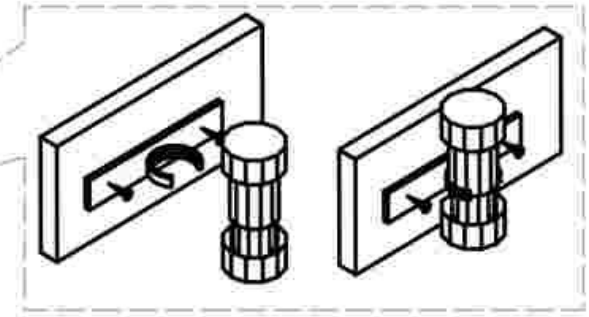

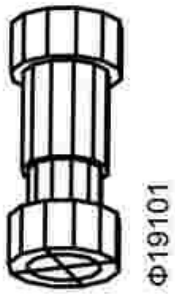

Ф19101

x4



Ф19102

x2



Ш01100

x24



Ш01000

x7



Ф01000

x8

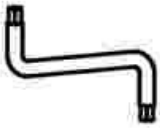

Ф02000

x1



Ф07000

x4



Ф12000

x2



Ш03000

x20



Ш01300

x4



Ф06121

x1



Ф03000

x4



x1

ООО «Мебель торг плюс»

Mebeltp.ru

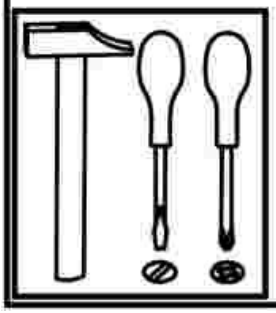

ВНИМАНИЕ!
Уважаемый покупатель, установку фасадов МДФ и ручек мебельных необходимо производить после установки корпусов мебели на место эксплуатации.(Обратить внимание на расположение фрезеровок).

Для более быстрой и качественной сборки изделий, рекомендуем пользоваться услугами специалистов.
Предприятие изготовитель оставляет за собой право на замену фурнитуры и комплектующих.

1

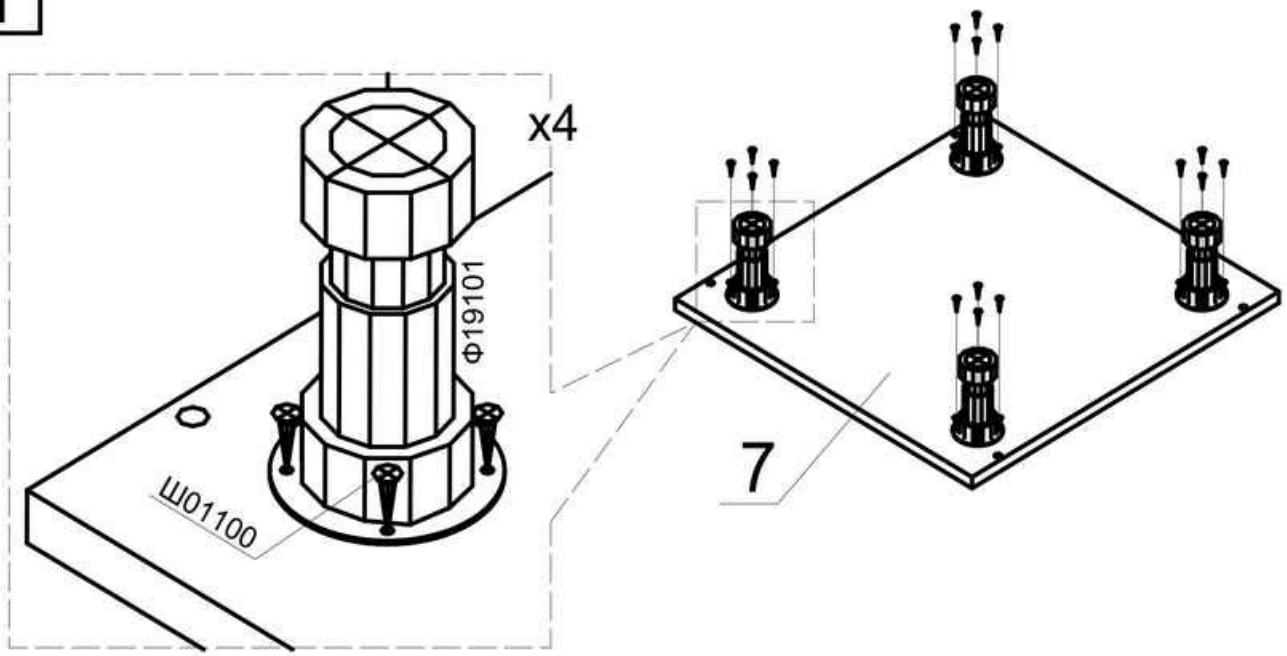

2

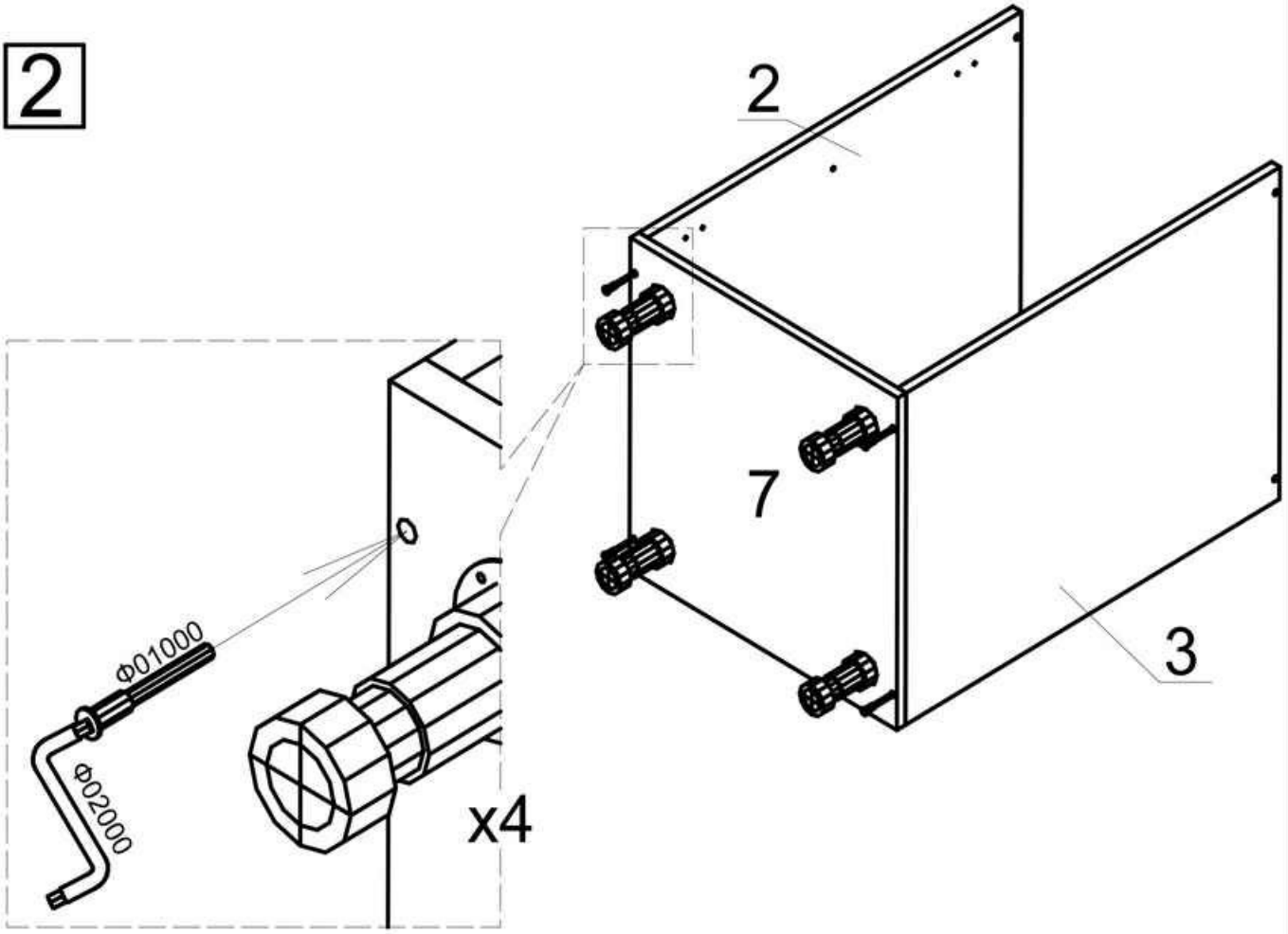

ООО «Мебель торг плюс»

Mebeltp.ru

3

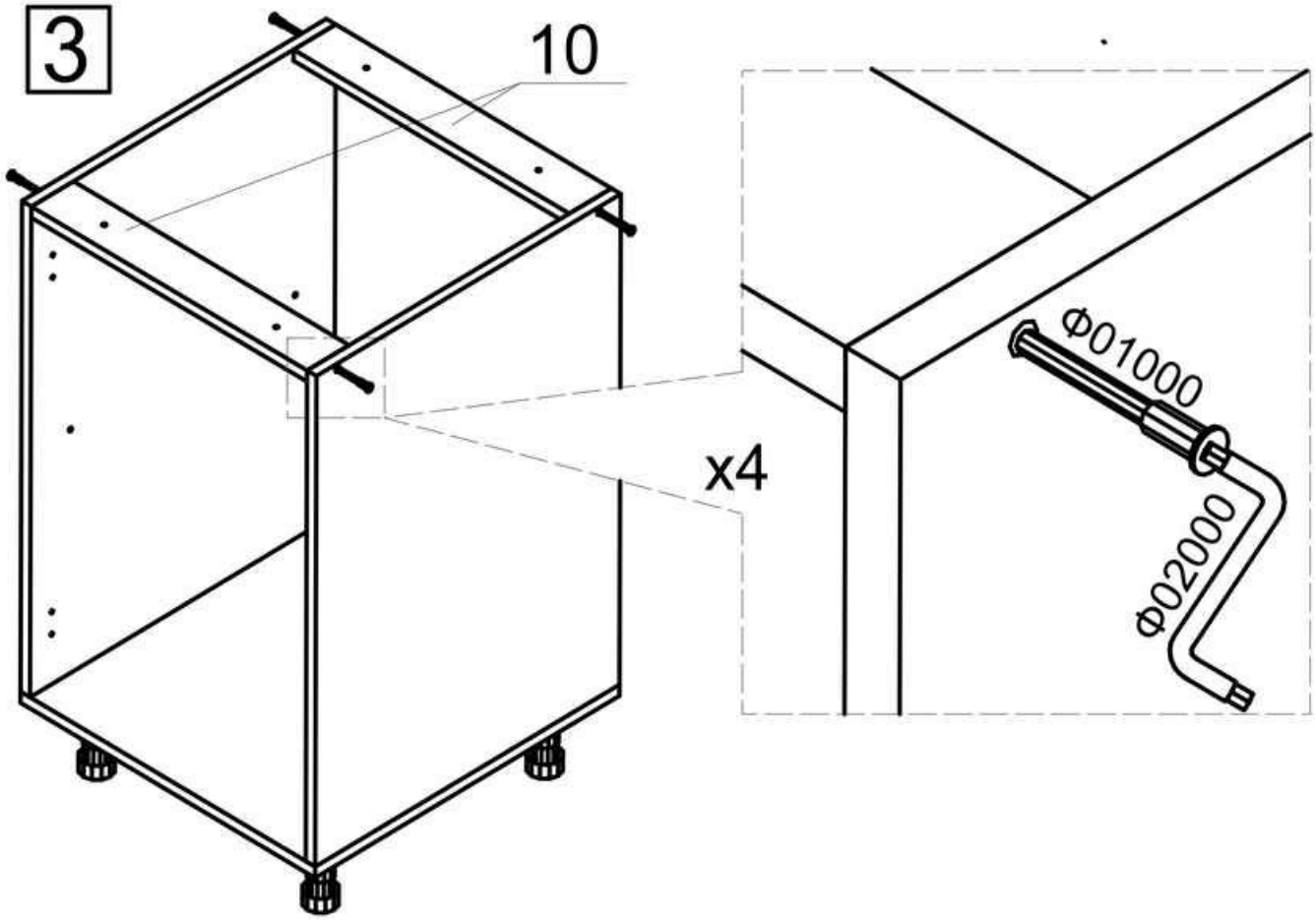

ООО «Мебель торг плюс»

Mebeltp.ru

4

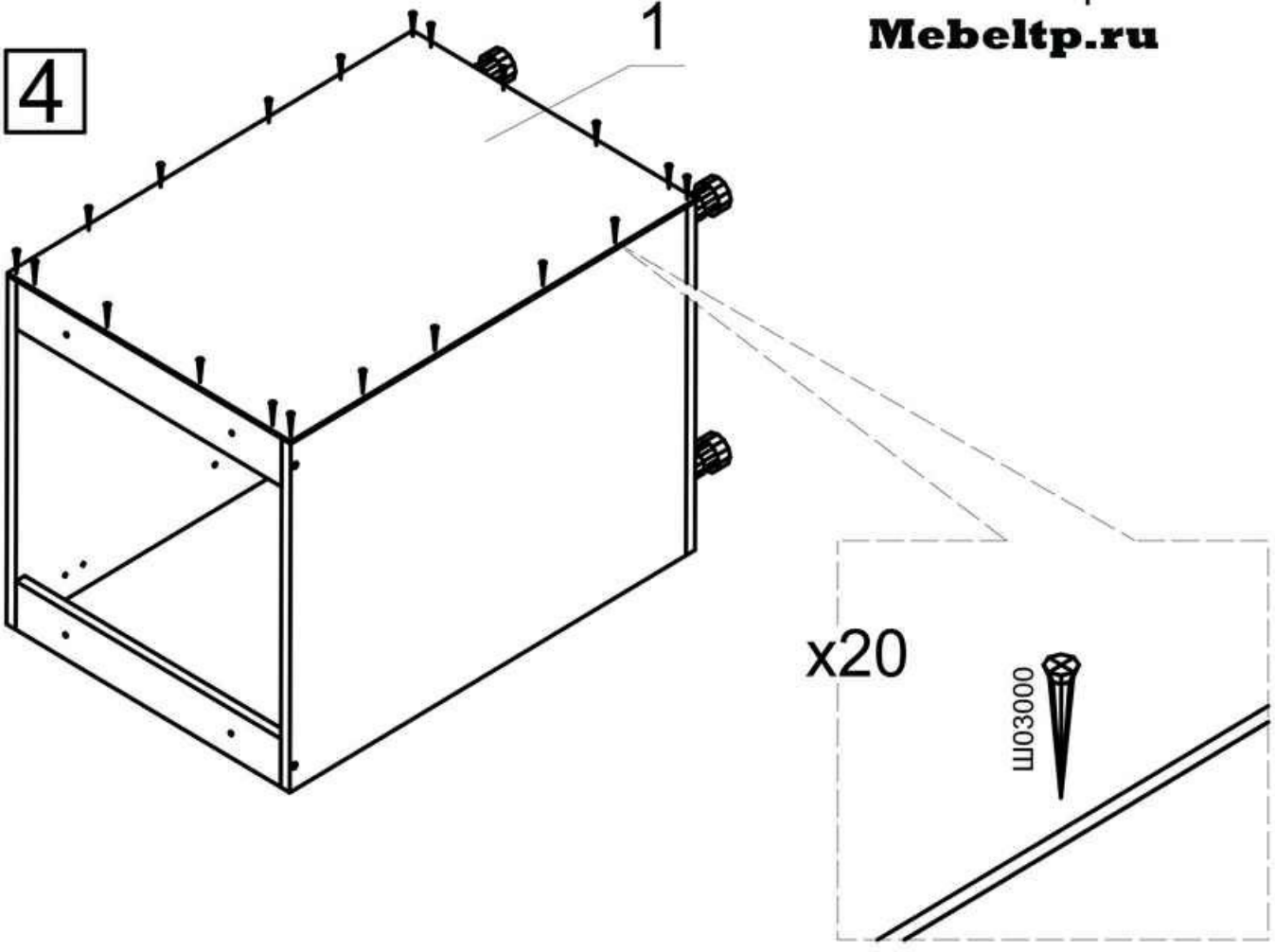

5

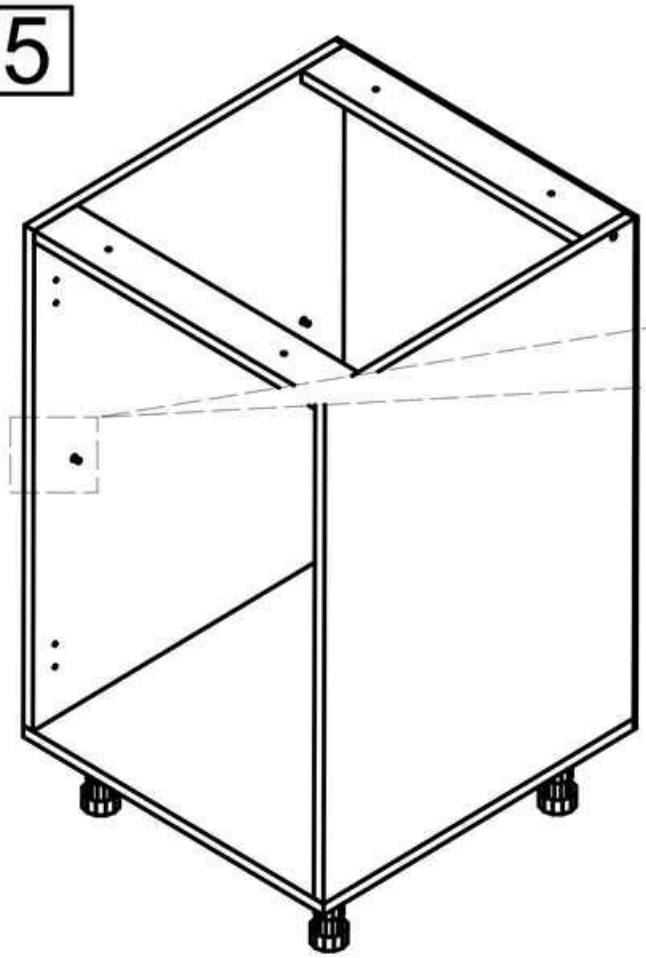

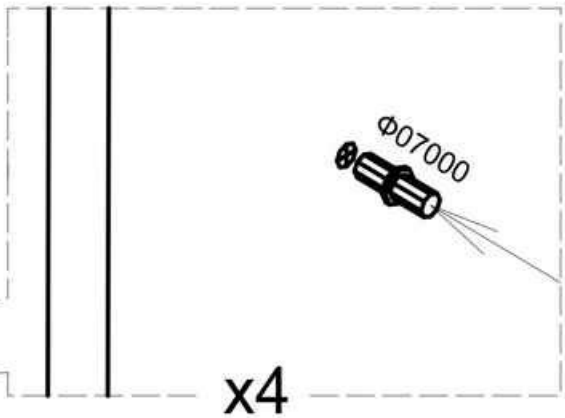

ООО «Мебель торг плюс»
Mebeltp.ru

6

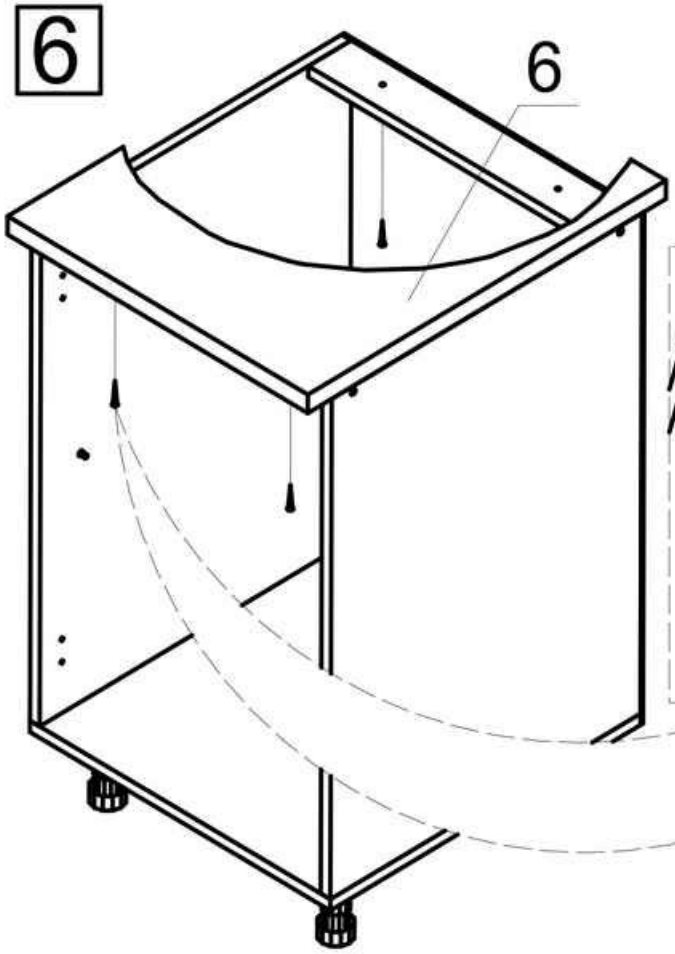

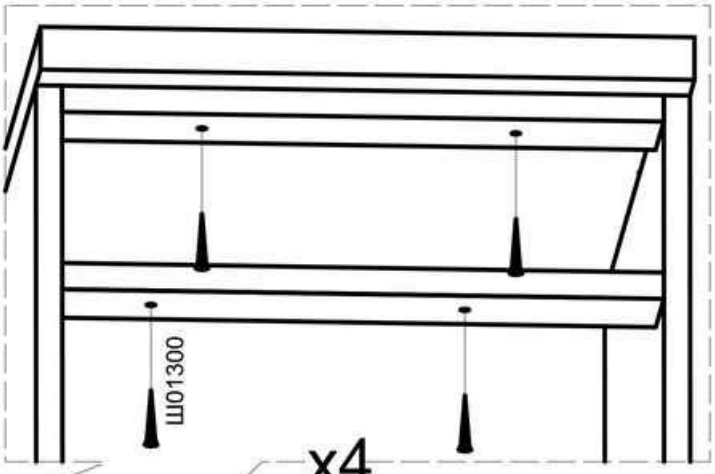

ООО «Мебель торг плюс»
Mebeltp.ru

7

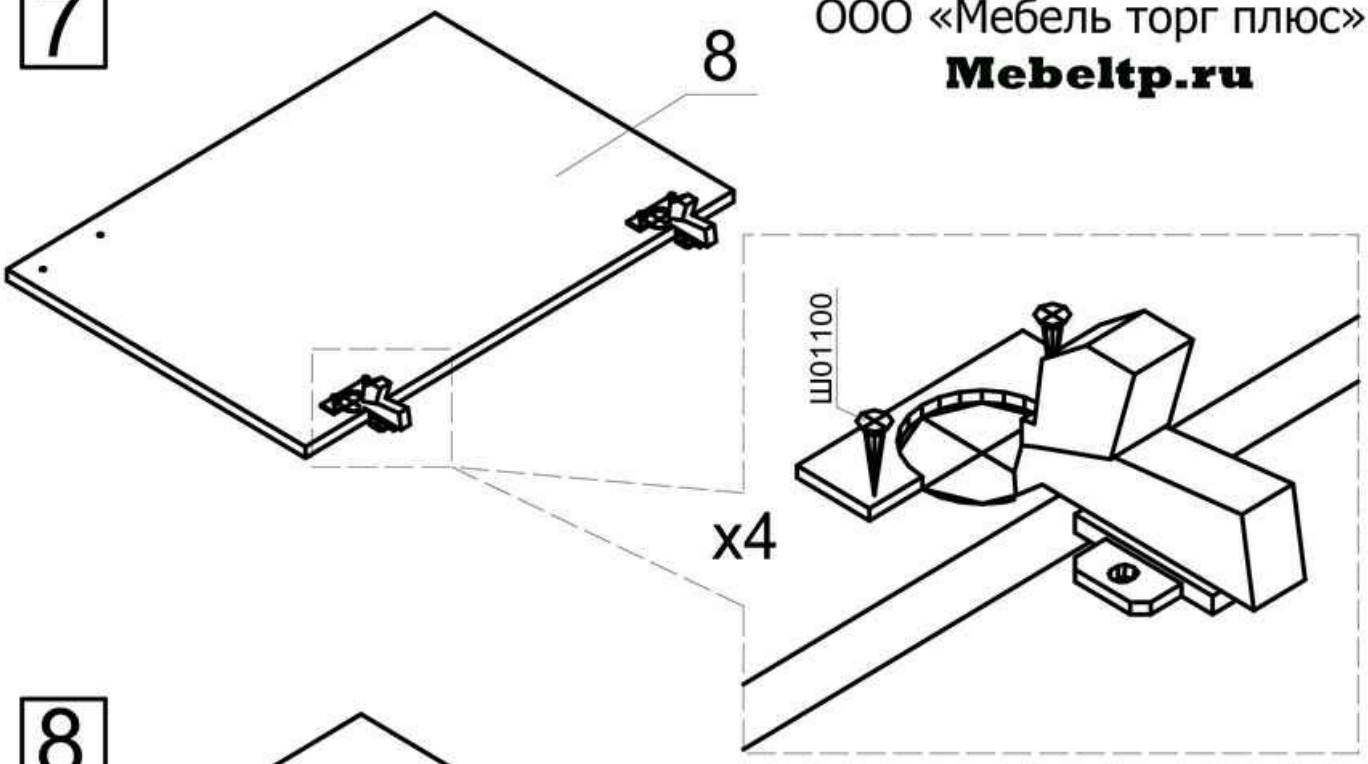

8

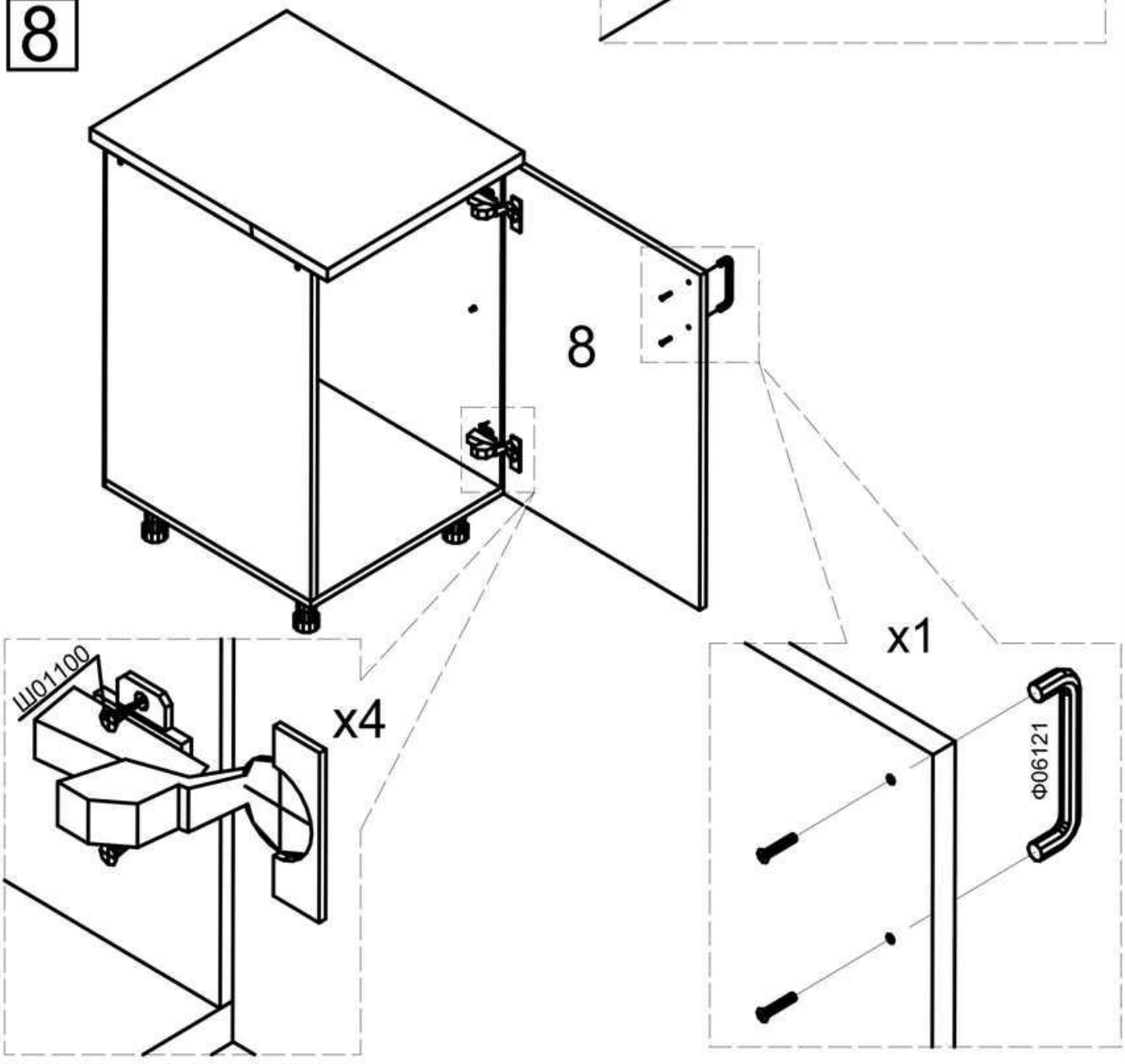

ООО «Мебель торг плюс»
Mebeltp.ru

9

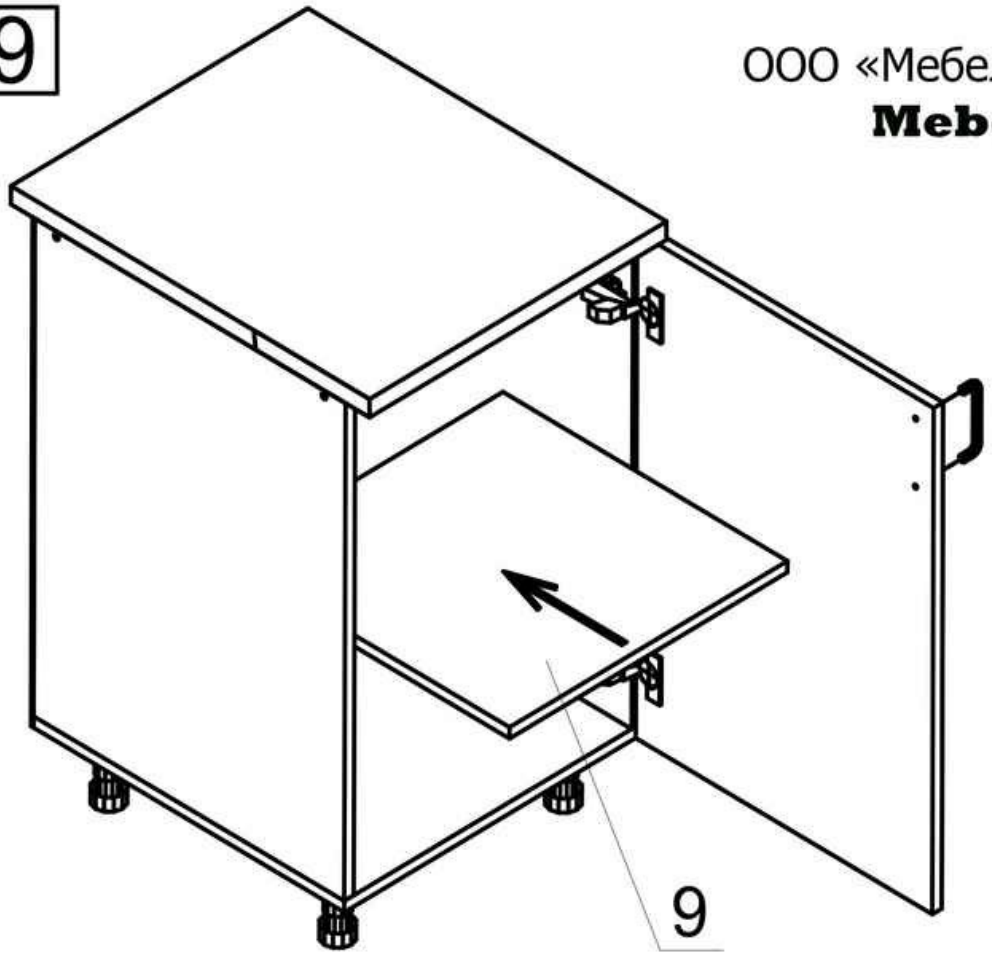

10

